ニードルフレームバーナー NB シリーズ

ニードルフレームバーナーNB シリーズは、IEC 60695-11-5、JIS C 60695-11-5 および UL1694 規格に準拠した、樹脂材料の難燃性を評価するバーナーです。

完成品または完成品から切り出した供試品に、ニードルフレームによる接炎をおこない、その燃焼挙動により合否判定を行います。

ニードルフレーム燃焼試験の判定基準は、自消しない場合は、接炎後の燃焼時間が 30 秒以内であること、自消する場合は、供試品の下方に置いた薄葉紙に発火がなく白い松の板に焦げがないことが求められます。

ほかに、試験時の炎確認・試験装置・銅ブロックなどのご用意もあります。

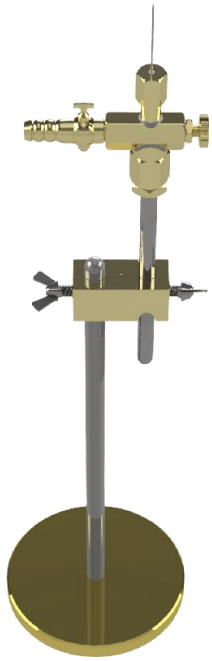

ニードルフレーム試験

試験方法

自消しない場合は、接炎後の燃焼時間が 30 秒以内であること。
自消する場合は、供試品の下方に置いた薄葉紙に発火がなく白い松の板に焦げがないこと。

対応規格

IEC 60695-11-5
JIS C 60695-11-5
UL1694

接炎条件

接炎条件	5 , 10 , 20 , 30 , 60 , 120 秒から選択
バーナーサイズ	長さ 37mm 内径 0.5±0.1mm 外径 0.9mm 以下 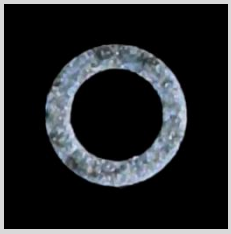 火口断面
炎の形状	空気の供給なしで、長さ 12±1mm
使用ガス	IEC の場合：ブタンガス JIS の場合：純度 95%以上のブタンガスまたはプロパンガス

判定基準

自消する場合は、供試品の下方に置いた薄葉紙に発火はなく、白い松の板に焦げが無いこと

外形寸法図

火口
外径最大：0.9mm
内径：0.5±0.1mm

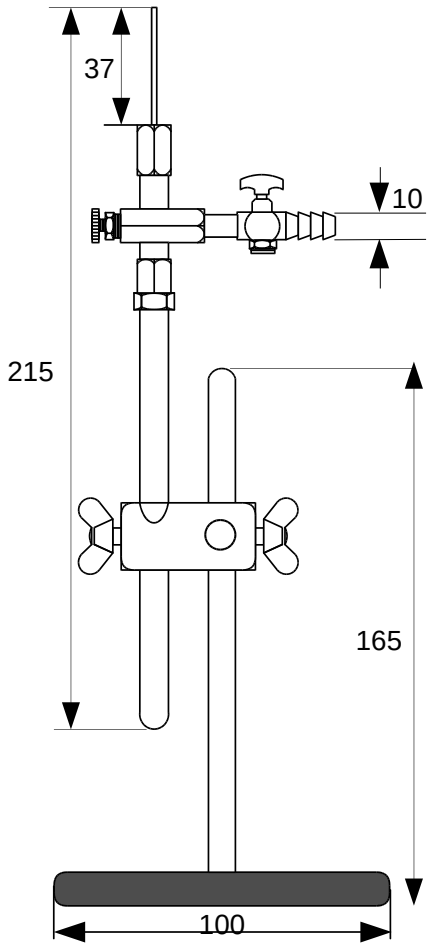

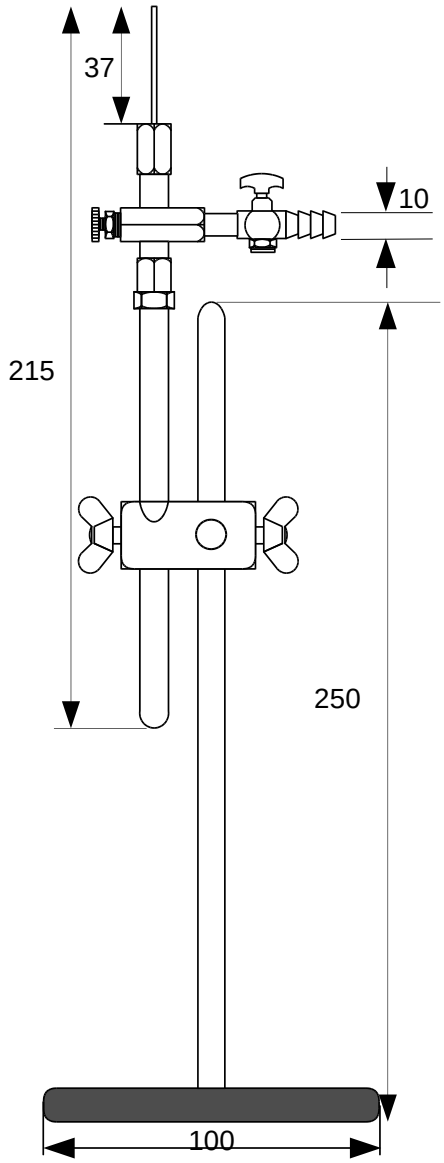

型式	NB-005	NB-005N
バーナーの支持角度	垂直・45°・水平	垂直・45°・水平

垂直

４５°

水平

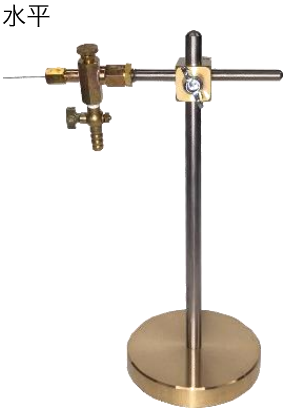

先端部　拡大

Excel エクセル株式会社
https://www.excelinc.co.jp

本社　埼玉県さいたま市中央区上落合 3-4-15
〒338-0001　TEL:048-857-3541　FAX:048-857-3530
大阪営業所　大阪府箕面市桜 5-20-22　コスモス 102 号
〒562-0041　TEL:0727-24-3777　FAX:0727-24-6685